Rubinetto laterale chiusura senso orario acqua calda - Dark Chrome

CL.1

20 000 715

- diametro foro 32 mm
- rosetta 60 x 60 mm
- con contrassegno caldo

Compatibile con: CL.1, CYO

Dark Chrome	20 000 715-19
Cromato	20 000 715-00
Platinato spazzolato	20 000 715-06
Ottone spazzolato (Oro 23k)	20 000 715-28
Champagne spazzolato (Oro 22k)	20 000 715-46
Champagne (Oro 22k)	20 000 715-47
Dark Platinum spazzolato	20 000 715-99

Rubinetto laterale chiusura senso orario acqua calda - Dark Chrome

CL.1

20 000 715

mm [inches]

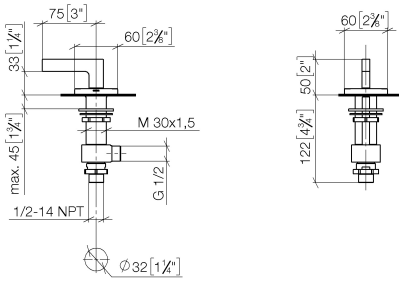

Diagramma di portata

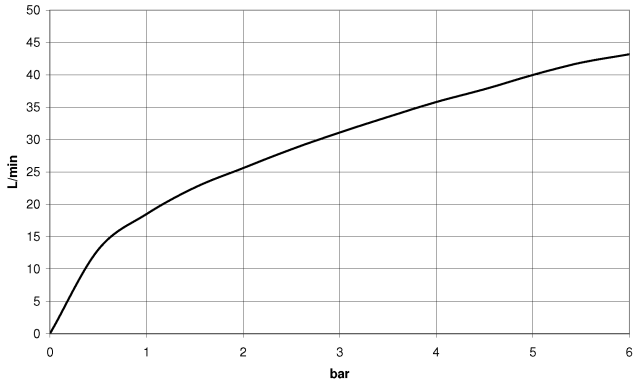

Rubinetto laterale chiusura senso orario acqua calda - Dark Chrome

CL.1

20 000 715

Parts for other finishes can be found here: Cromato

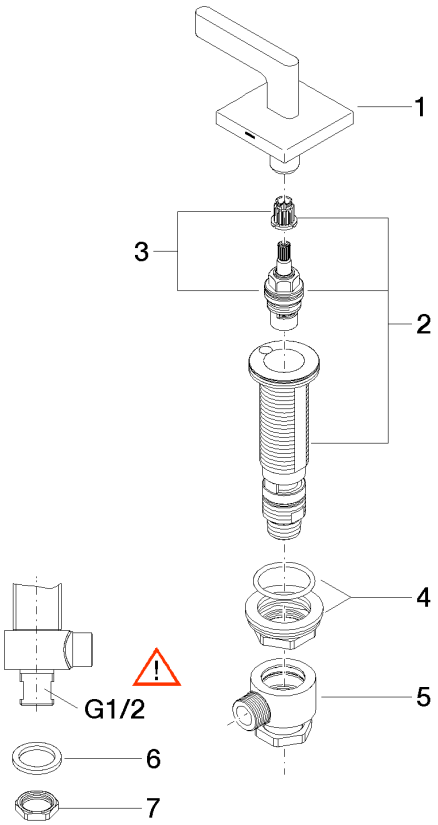

Elenco delle parti di ricambio

N.	Codice articolo	Denominazione	Quantità necessaria	Tempo di produzione
1	90 20 70 057 00-19	manopola (hot)	1	20
2	04 17 11 058 33 90	parte laterale	1	2
3	90 90 03 133 00 90	parte superiore	1	2
4	04 23 10 032 78 90	set di fissagio	1	2
5	04 17 11 023 10 90	distributore	1	2
6	09 30 11 059 90	rondella	1	2
7	09 23 10 012 90	dado	1	2

Con riserva di errore e di modifiche tecniche, di modifiche ai modelli e alla gamma dei prodotti.
Per ulteriori informazioni: www.dornbracht.com +49 (0) 2371 8899 900 mail@dornbracht.com